13.03.02.2020.094.02

Ra 6,3 (√)

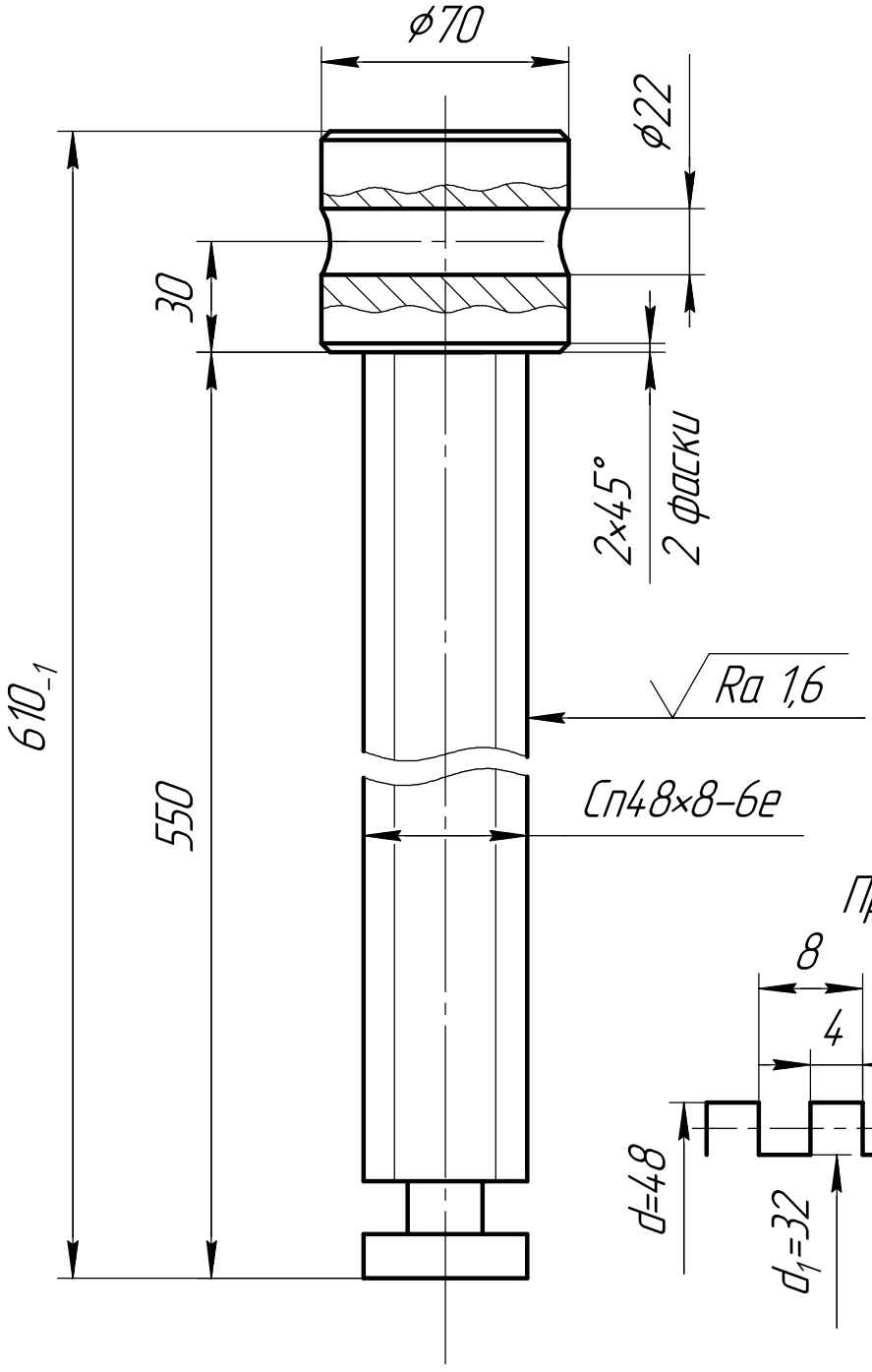


Профиль резьбы

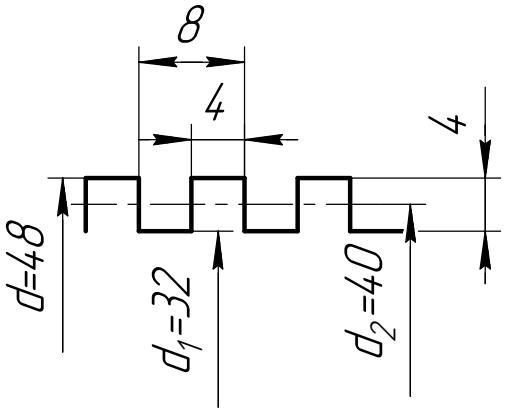


1 Центровые отверстия В5 ГОСТ 14034–74

2 Неуказанные предельные отклонения размеров h14, H14, ±IT14/2

| | | | | | | | |
|---|---|---|---|---|---|---|---|
| | | | | | 13.03.02.2020.094.02 | | |
| Изм. | Лист | № докум. | Подп. | Дата | Винт | Лит. | Масса | Масштаб |
| Разраб. | | | | | | | | 1:2 |
| Пров. | | Некрутов В.Г | | | | Лист | Листов 1 |
| Т.контр. | | | | | Сталь 45 ГОСТ 1050–88 | ЮУрГУ каф. ТТиС | |
| Н.контр. | | | | | | | |
| Утв. | | | | | | | |

Перв. примен. | Справ. № | Подп. и дата | Инв. № дубл. | Взам. инв. № | Подп. и дата | Инв. № подл.

Копировал | Формат А4