Ra 3,2

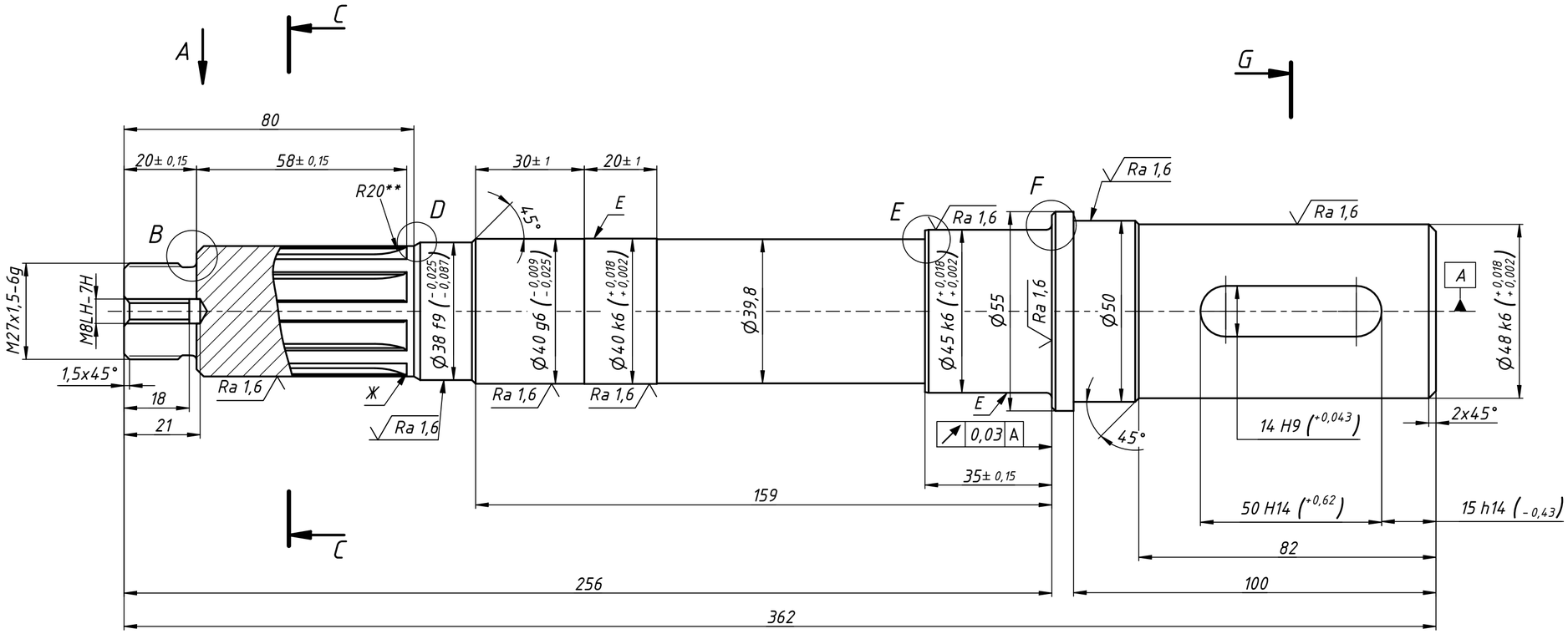

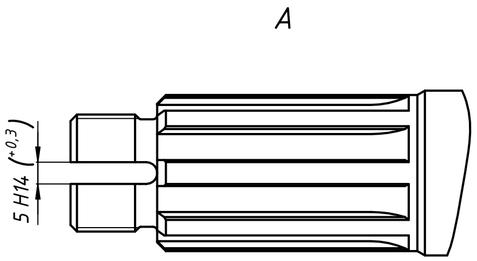

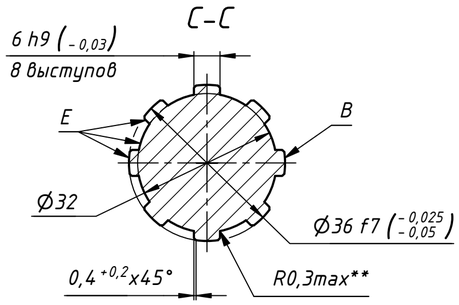

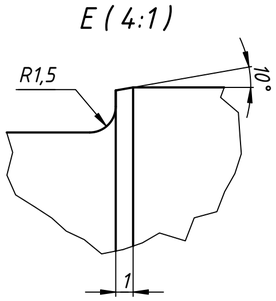

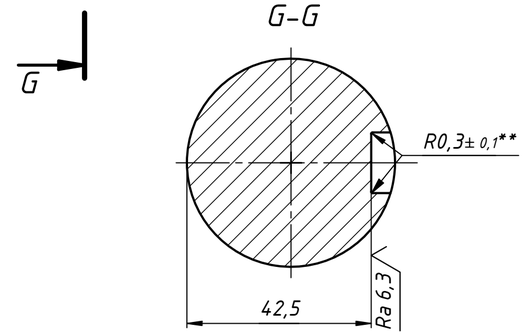

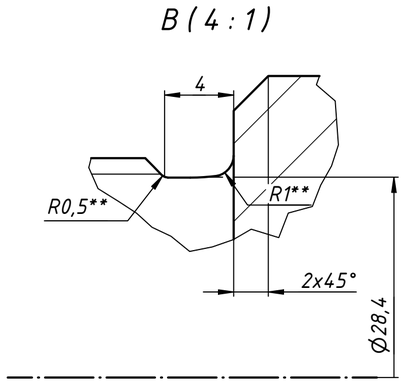

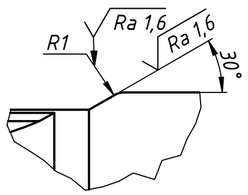

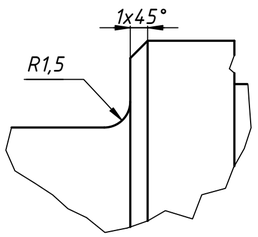

1. 307...356 HB.
2. * Размеры после покрытия.
3. ** Размеры обеспечиваются инструментом.
4. H12; h12; $\pm\frac{IT12}{2}$.
5. Покрытие Ц6Хр., кроме поверхностей E.
6. Заусенцы на кромках B и Ж не допускаются.

					1201.05.084.01-1			
Изм.	Лист	№ докум.	Подп.	Дата	Вал	Лит.	Масса	Масштаб
Разраб.		Манин Е.Г.		06.01.2023			3,8	1:1
Пров.						Лист	Листов	1
Т. контр.								
Нач.отд.					40Х ГОСТ 4543-2016	ООО "ВЕМА"		
Н. контр.								
Утв.								

Перв. примен. | Справ. № | Подп. и дата | Инв. № дубл. | Взам. инв. № | Подп. и дата | Инв. № подл.

Копировал | Формат А2