Диаграмма аналога ускорения толкателя

$\mu_{d^2S/d\varphi^2}$=0,0087 м/мм; μ_φ=0,0087 рад/мм

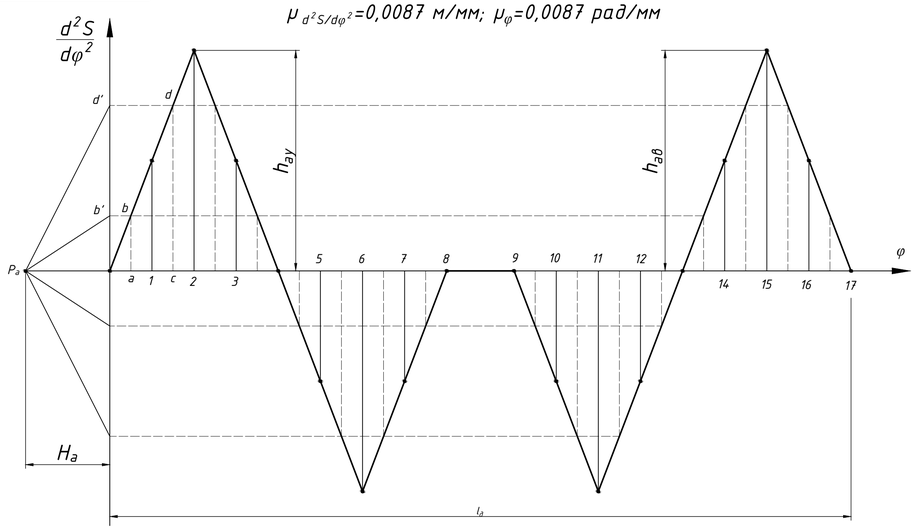

Диаграмма аналога скоростей толкателя

$\mu_{dS/d\varphi}$=0,00208 м/мм; μ_φ=0,0087 рад/мм

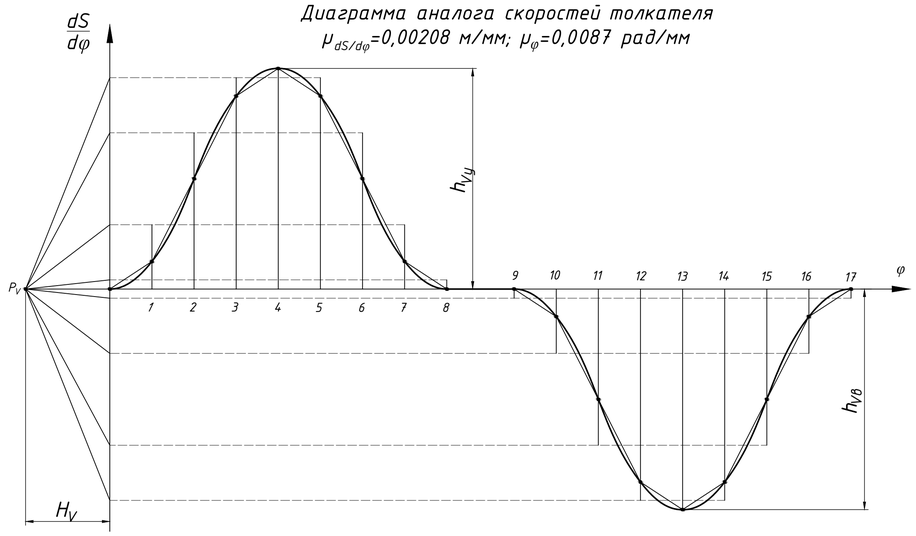

Диаграмма перемещения толкателя

μ_S=0,0005 м/мм; μ_φ=0,0087 рад/мм

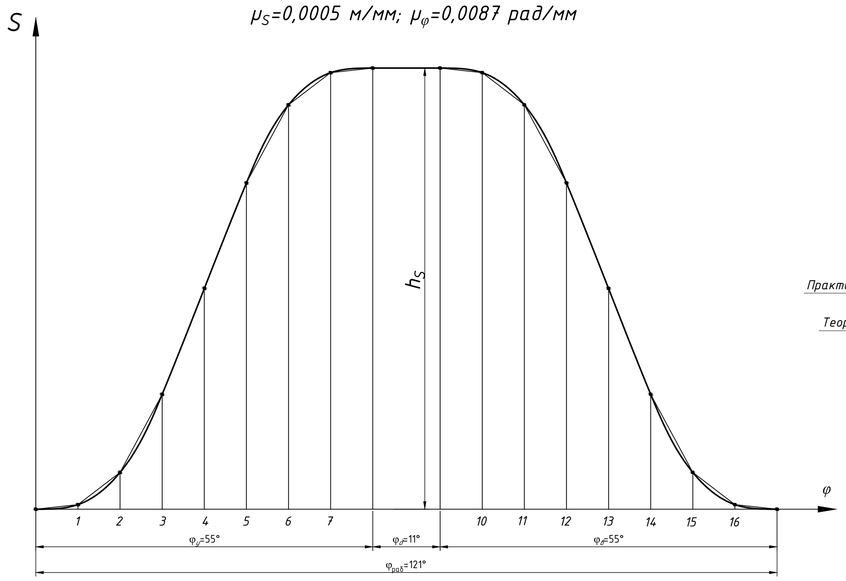

Определение минимального радиуса кулачка

$\mu_{S'}$=0,002 м/мм

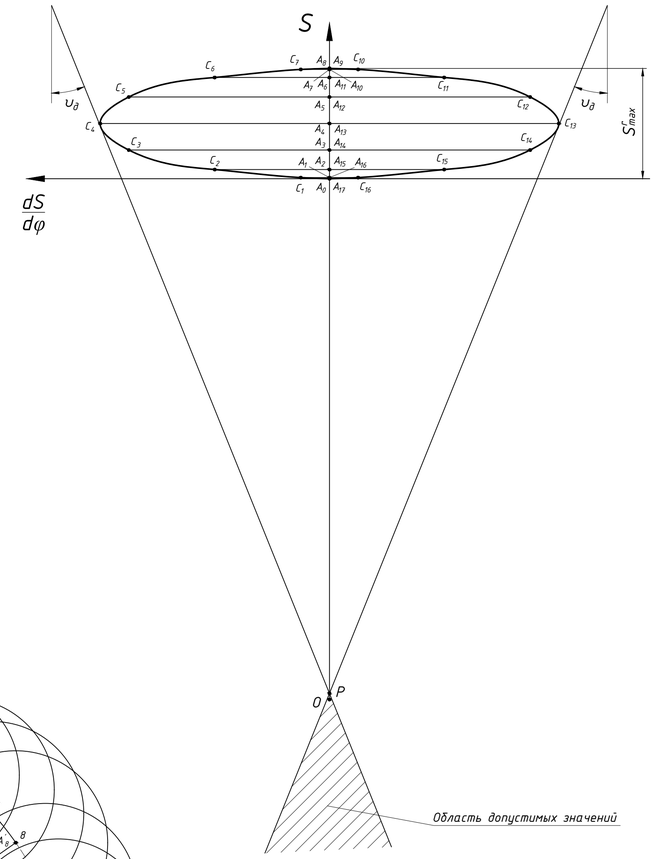

Синтез профиля кулачка

μ_l=0,004 м/мм

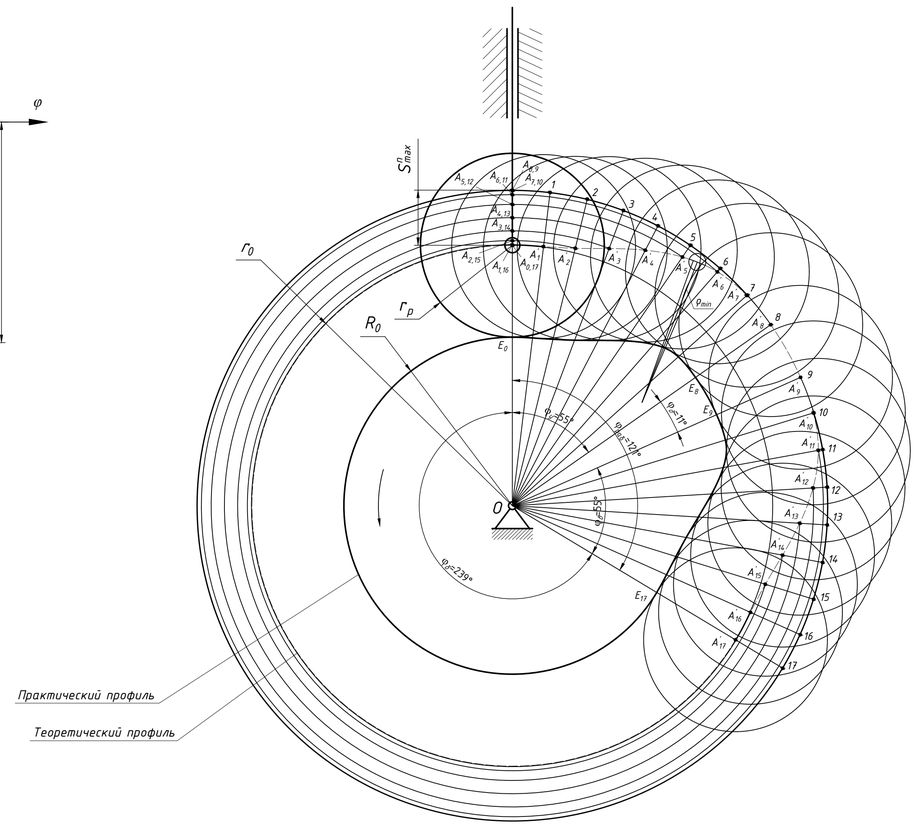

Изм.	Лист	№ Докум.	Подп.	Дата	Синтез кулачкового механизма	Лит.	Масса	Масштаб
Разраб.								
Пров.								
Т.контр.						Лист	Листов	
Н.контр.								
Утв.								

Перв. примен. | Справ. № | Подп. и дата | Инв. № дубл. | Взам. инв. № | Подп. и дата | Инв. № подл.

Ф2.104-1.

Формат А1