ВСПОМОГАТЕЛЬНЫЕ ДОКУМЕНТЫ

НАИМЕНОВАНИЕ	ОБОЗНАЧЕНИЕ
СТЕНКА ВЫГОРОДКИ 10380 ОТ ДП В Р-НЕ 9...12 ШП. ПР.Б. СЕКЦИЯ 253B SB. БЛОК 3	Р668.087253.723
ГЛАВНАЯ ПАЛУБА В Р-НЕ 10...24 ШП. ПР.Б. СЕКЦИЯ 224D SB. БЛОК 3	Р668.087224.590
ПАЛУБА ЮТА В Р-НЕ 11.27 ШП. ПР.Б. СЕКЦИЯ 253G(u) SB. БЛОК 3	Р668.087253.616
СТЕНКА ВЫГОРОДКИ 6630 ОТ ДП В Р-НЕ 9...14 ШП. ПР.Б. ВЕРХ СЕКЦИЯ 253G(d) SB. БЛОК 3	Р668.087253.702

1. Технические требования по Р668.360219.001

ИЗМ.	ЗАМЕНЕННЫЕ ЛИСТЫ	НОВЫЕ ЛИСТЫ	АННУЛИР. ЛИСТЫ	ДАТА	ВЫПОЛНИЛ	ПРОВЕРИЛ
2	Все	---	---	18.04. 08	Батов	Бармин
1(10)	Все	---	---	19.09.07	Батов	Копылов

РАЗРАБОТАЛ	ПРОВЕРИЛ	Н. КОНТР.	НАЧАЛЬНИК ОТД.	ДАТА ПЕЧАТИ	ИМЯ ФАЙЛА	ЗАКАЗ	ЛИСТ
КОКВИН С.В.	Рыжов Б.Я.	Юрьев В.М.	Юрьев В.М.	25.05.2007	Р668.087253.722.pdf	98087	1/4

ЗАО "НОВИТ СПб"

НОВИТ

СТЕНКА ЦИСТЕРНЫ 12 ШП. ПР.Б. СЕКЦИЯ 253B SB. БЛОК 3

Р668.087253.722

ИЗМ. 2

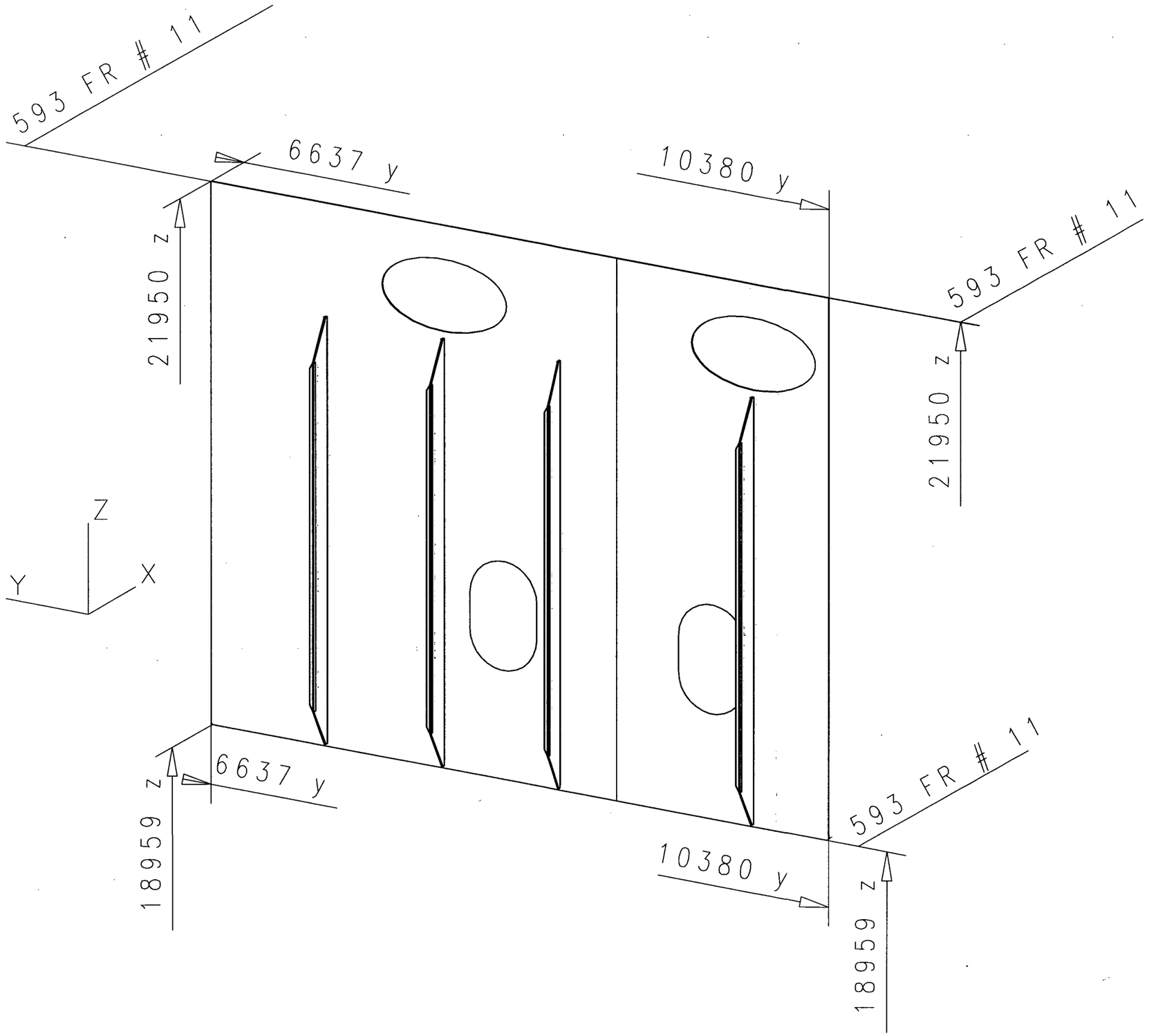

Minor Assembly

УЗЛЫ

NAME имя	QUTY кол-во
UZ001	1

MINOR ASSEMBLY PART LIST

СПИСОК ДЕТАЛЕИ РОССЫПИ В ПОДСЕКЦИЮ

PART деталь	QUTY кол-во	QUAL марка	THICK типоразмер	WEIGHT масса(кг)
0005	4	A	140x8	25.49 Kg

КООРДИНАТЫ Ц.Т.,(м)	X = 7.187 m Y = −8.540 m Z = 20.356 m

BL722/DW722/SC722	ИЗМ.	ДАТА 18:04:08	WEIGHT OF STRUCTURE МАССА КОНСТРУКЦИИ 11.51 Kg	НОВИТ	P668.087253.722	Лист 2

Имя файла c089722→p1.d

Формат A3

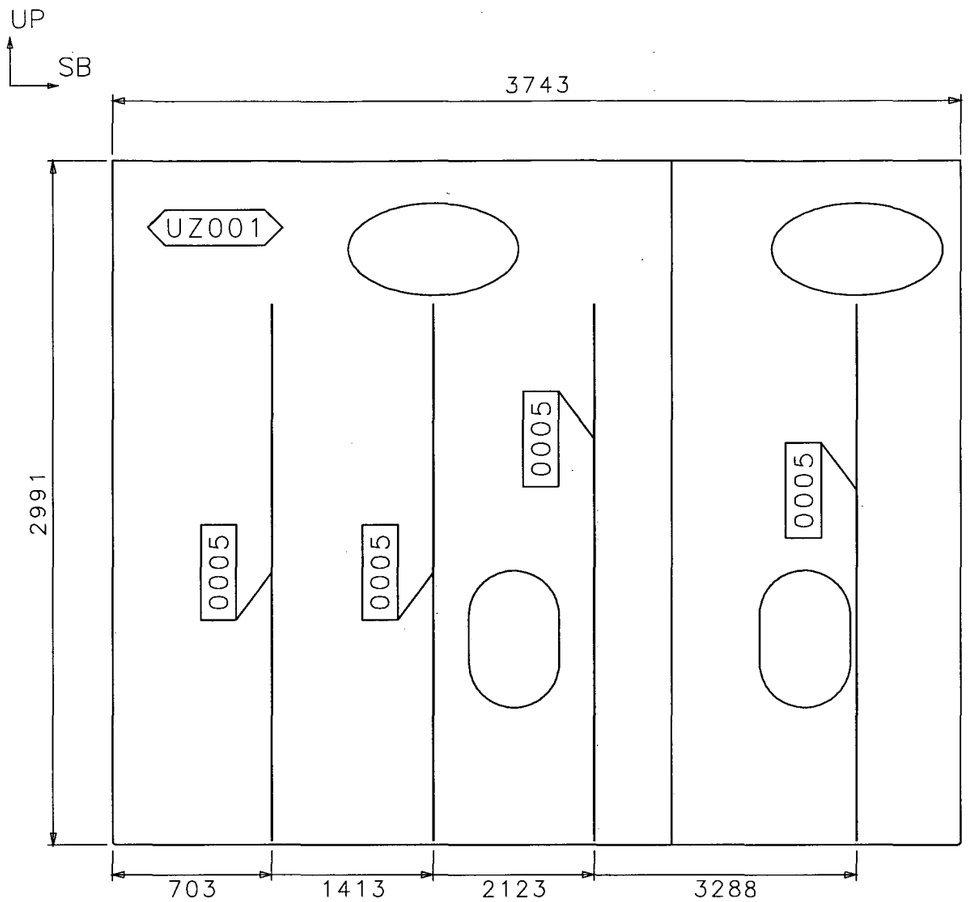

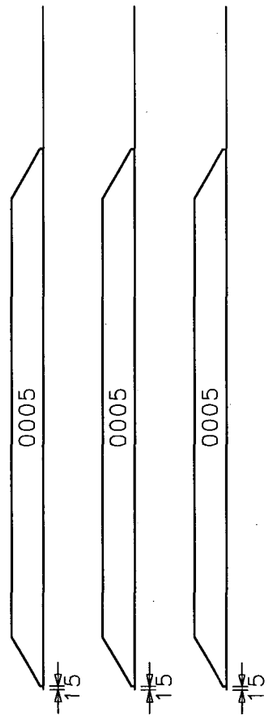

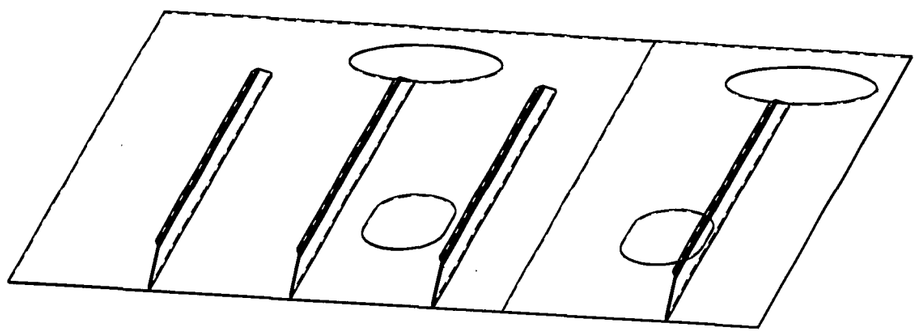

BL722/DW722/SC722.	ИЗМ.	ДАТА 18:04:08	WEIGHT OF STRUCTURE МАССА КОНСТРУКЦИИ 679.97 Kg	НОВИТ	P668.087253.722	Лист 3

Имя файла C089722.d

Формат А3

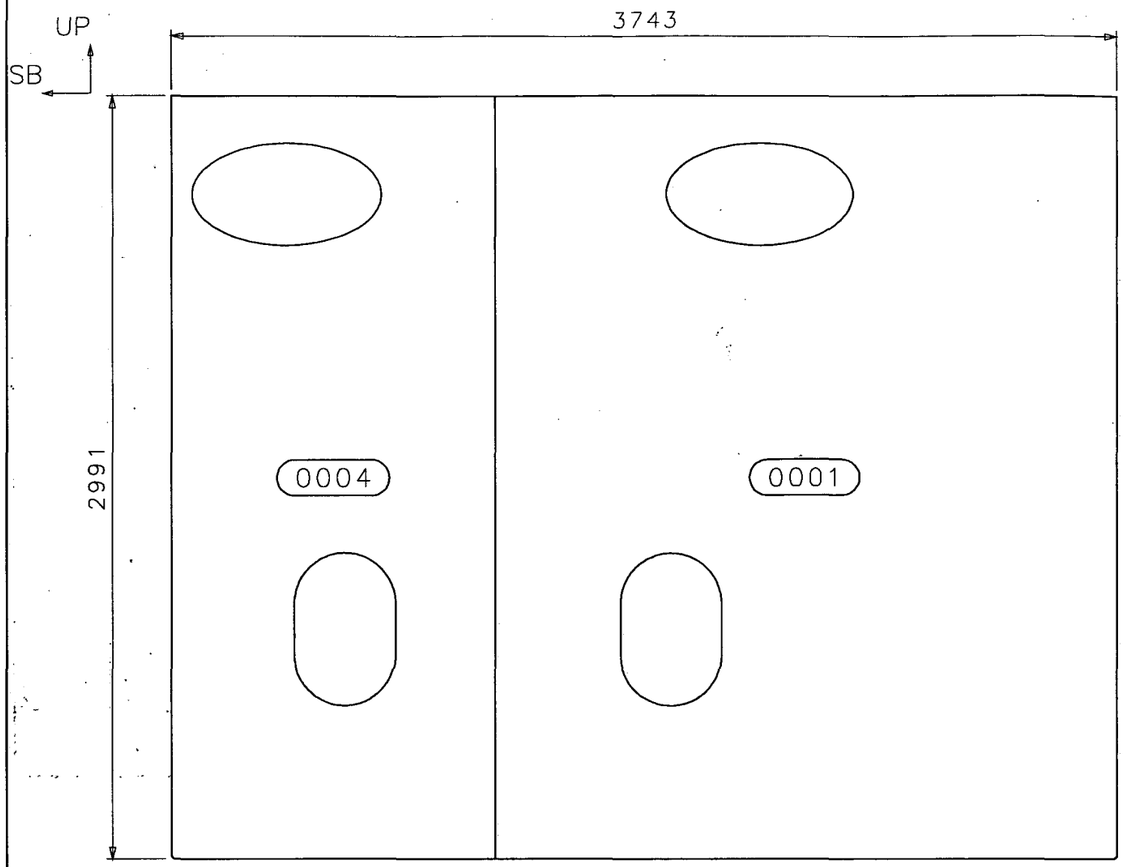

MINOR ASSEMBLY PART LIST
СПИСОК ДЕТАЛЕИ УЗЛА

PART имя	QUTY кол-во	QUAL марка	THICK типоразмер	WEIGHT масса(кг)
0001	1	A	7 mm	380.57 Kg
0004	1	A	7 mm	197.44 Kg

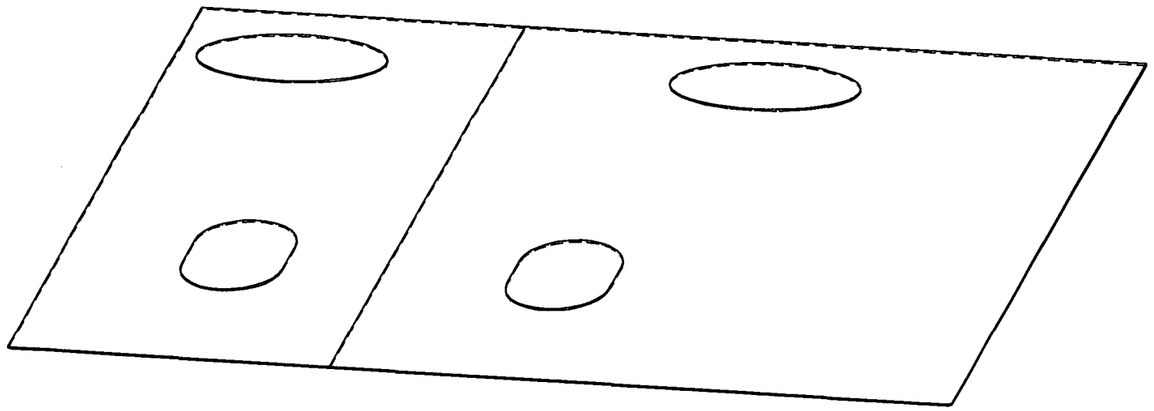

BL722/DW722/SC722/UZ001.	ИЗМ.	ДАТА 18:04:08	WEIGHT OF STRUCTURE МАССА КОНСТРУКЦИИ 578.01 Kg	НовИТ	P668.087253.722	Лист 4

Имя файла c089722.d

Формат A3